危险废物管理计划

单位名称（盖章）：山东现代威亚汽车发动机有限公司

制　定　日　期：2022　年 3　月 8　日

计　划　期　限：2022 年 01 月 01 日至 2022 年 12 月 31 日

表 1 基本信息

<table>
<tr><td colspan="2">单位名称</td><td colspan="5">山东现代威亚汽车发动机有限公司</td></tr>
<tr><td colspan="2">单位注册地址</td><td colspan="3">山东省日照市上海路 188 号</td><td>邮编</td><td>276800</td></tr>
<tr><td colspan="2">生产设施地址</td><td colspan="5">山东省日照市上海路 188 号</td></tr>
<tr><td colspan="2">法定代表人</td><td colspan="2">孔俓傛</td><td>行业类别与代码</td><td colspan="2">制造业,汽车制造业,汽车用发动机制造,汽车用发动机制造 C3620</td></tr>
<tr><td colspan="2">总投资</td><td colspan="2">812000.0 万元</td><td>总产值</td><td colspan="2">460000.0 万元</td></tr>
<tr><td colspan="2">占地面积</td><td colspan="2">4.7 万平方米</td><td>职工人数</td><td colspan="2">812 位</td></tr>
<tr><td colspan="2">环保部门负责人</td><td colspan="2">徐晓蕾</td><td>联系人</td><td colspan="2">徐晓蕾</td></tr>
<tr><td colspan="2">联系电话</td><td colspan="2">13734300137</td><td>传真电话</td><td colspan="2">0633-2296992</td></tr>
<tr><td colspan="2">电子信箱</td><td colspan="5">e1308029@hyundaiwia.cn</td></tr>
<tr><td colspan="2">单位网址</td><td colspan="5">http://www.shandonghyundaiwia.com/</td></tr>
<tr><td rowspan="2">管理部门及人员</td><td>管理部门</td><td>部门负责人</td><td>废物管理负责人</td><td colspan="3">废物污染防治设施技术负责人及文化程度</td></tr>
<tr><td>经营支援部</td><td>于晓琳</td><td>徐晓蕾</td><td>李发全</td><td>大专</td><td>危险废物转移及仓库管理</td></tr>
<tr><td rowspan="2">规章制度</td><td>管理制度</td><td>岗位责任制度</td><td>安全操作规程</td><td>管理台账</td><td>培训制度</td><td>意外事故防范措施和应急预案</td></tr>
<tr><td>有☼ 无✪</td><td>有☼ 无✪</td><td>有☼ 无✪</td><td>有☼ 无✪</td><td>有☼ 无✪</td><td>有☼ 无✪</td></tr>
</table>

管理组织图	危险废物管理领导小组 组　长：辛文荣（法人长） 副组长：权东仁（经营支援部 Coordi） 　　赵良晨（经营支援部部署长） 组　员：朴镇田（危废管理部门负责人） 　　徐晓蕾（危险废物综合管理担当） 　　商祥龙（危废转移管理担当） 　　何召会（危废转移管理担当） 　　袁梓涵（安全保卫管理担当） 　　李治亮（危险废物仓库管理员） 　　李发全（危险废物仓库管理员） 山东现代威亚汽车发动机有限公司

表 2 产品生产情况

	序号	原辅材料名称	上年度消耗量（吨/年）	序号	原辅材料名称	本年度计划消耗量（吨/年）
原辅材料及消耗量	1	机油	1200 吨	1	机油	1000 吨
	2	铝液	32650 吨	2	铝液	30000 吨
	3	切削液	155 吨	3	切削液	150 吨
	4	脱模剂	82.4 吨	4	脱模剂	90 吨
生产设备数量	序号	设备名称	上年度数量（台）	序号	设备名称	本年度数量（台）
	1	缸盖加工线	1	1	缸盖加工线	1
	2	缸体加工线	4	2	缸体加工线	4
	3	曲轴加工线	2	3	曲轴加工线	2
	4	铸造机	18	4	铸造机	18
	5	组装线	1	5	组装线	1

<table>
<tr><td rowspan="3">产品及产量</td><td>序号</td><td>产品名称</td><td>上年度产量（吨/年）</td><td>序号</td><td>产品名称</td><td>本年度计划产量（吨/年）</td></tr>
<tr><td>1</td><td>变速箱壳体</td><td>577168 台</td><td>1</td><td>变速箱壳体</td><td>600000 台</td></tr>
<tr><td>2</td><td>发动机</td><td>215027 台</td><td>2</td><td>发动机</td><td>180000 台</td></tr>
<tr><td>生产工艺流程图及工艺说明</td><td colspan="6"> 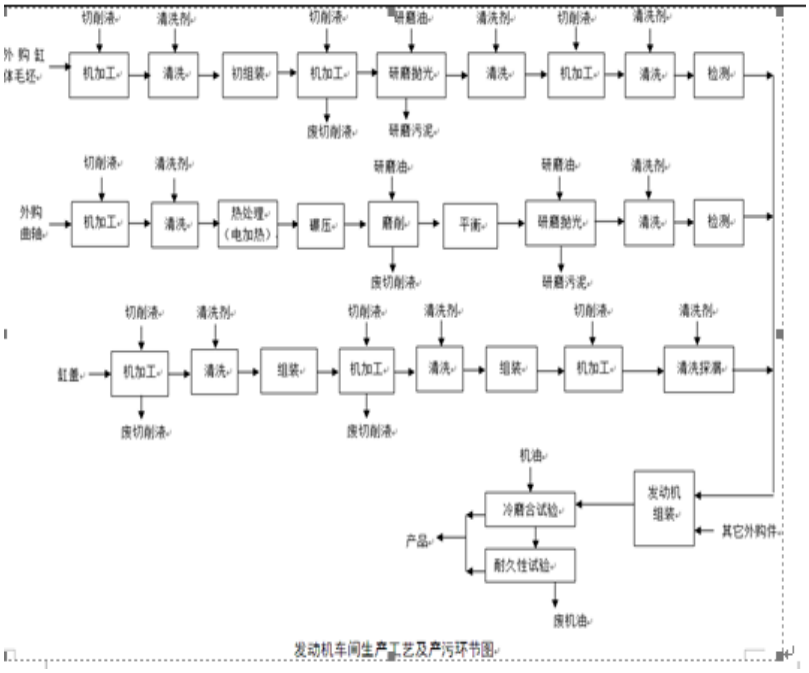

铸造发动机缸体用铝水通过外部采购，经过粗加工，精加工后组装完成发动机成品</td></tr>
</table>

表 3 危险废物产生概况（可另增页）

序号	废物名称	废物代码	废物类别	有害物质名称	物理性状	危险特性	本年度计划产生量(吨）	上年度实际产生量(吨)	来源及生产工序
1	废切削液	900-006-09	HW09 油/水、烃/水混合物或乳化液	矿物油	液态	毒性	1000 吨	1424.49 吨	加工线切削液换液
2	叉车电瓶	900-052-31	HW31 含铅废物	硫酸	固态	毒性,腐蚀性	10 吨	2.68 吨	叉车电瓶更换
3	废机油	900-249-08	HW08 废矿物油与含矿物油废物	矿物油	液态	易燃性,毒性	10 吨	20.84 吨	发动机耐久测试
4	实验废液	900-047-49	HW49 其他废物	化学物	液态	腐蚀性,易燃性,反应性,毒性	1 吨	0.645 吨	污水在线检测设备废液
5	研磨污泥	900-200-08	HW08 废矿物油与含矿物油废物	矿物油	固态	易燃性,毒性	100 吨	98.22 吨	加工线废污泥
6	污水站污泥	900-210-08	HW08 废矿物油与含矿	矿物油	固态	易燃性,毒	250 吨	229.86 吨	综合污水站水处理后产生的

			物油废物			性			污泥
7	废有机溶剂	900-404-06	HW06 废有机溶剂与含有机溶剂废物	有机化学物	液态	易燃性,反应性,毒性	10 吨	6.76 吨	生产线稀料更换
8	沾染危险废物的废弃物	900-041-49	HW49 其他废物	矿物油	固态	感染性,毒性	10 吨	2.48 吨	预计设备拆解产生
9	铝灰	321-034-48	HW48 有色金属采选和冶炼废物	含铝粉尘	固态	反应性,毒性	3 吨	2.73 吨	铝合金毛坯打磨粉尘
10	空桶	900-041-49	HW49 其他废物	矿物油	固态	毒性,感染性	0 吨	0.7 吨	原料桶
11	废活性炭/石英砂/无烟煤	900-039-49	HW49 其他废物	无水杂质	固态	毒性,感染性	20 吨	1.06 吨	污水站活性炭滤罐更换及烟气活性炭吸附耗材更换
						合计	1414 吨	1790.465 吨	——

表 4 危险废物减量化计划和措施

<table>
<tr><td rowspan="12">减少危险废物产生量的计划</td><td>序号</td><td>危险废物名称</td><td>本年度计划产生量（吨）</td><td>备注</td></tr>
<tr><td>1</td><td>废切削液</td><td>1000 吨</td><td>加工线切削液更换</td></tr>
<tr><td>2</td><td>叉车电瓶</td><td>10 吨</td><td>叉车电瓶更换</td></tr>
<tr><td>3</td><td>废机油</td><td>10 吨</td><td>发动机耐久测试产生的废机油</td></tr>
<tr><td>4</td><td>实验废液</td><td>1 吨</td><td>污水在线检测设备产生的废液</td></tr>
<tr><td>5</td><td>研磨污泥</td><td>100 吨</td><td>加工线产生的污泥</td></tr>
<tr><td>6</td><td>污水站污泥</td><td>250 吨</td><td>污水站水处理产生的污泥</td></tr>
<tr><td>7</td><td>废有机溶剂</td><td>10 吨</td><td>加工线稀料更换</td></tr>
<tr><td>8</td><td>沾染危险废物的废弃物</td><td>10 吨</td><td>预计设备拆解产生</td></tr>
<tr><td>9</td><td>铝灰</td><td>3 吨</td><td>铝合金毛坯件打磨粉尘</td></tr>
<tr><td>10</td><td>空桶</td><td>0 吨</td><td></td></tr>
<tr><td>11</td><td>废活性炭/石英砂/无烟煤</td><td>20 吨</td><td>污水站活性炭滤罐更换</td></tr>
<tr><td colspan="2">合计</td><td>1414 吨</td><td>————</td></tr>
<tr><td>减少危险废物危害性的计划</td><td colspan="4">通过严格管理危险废物转移及包装物的管理将危险废物危害性降至最低，通过污水站污泥烘干效率预计污泥年产生量降低 10%，通过优化切削液水质增加使用寿命，减少切削液更换频率。</td></tr>
</table>

减少危险废物产生量和危害性的措施	*可以包括以下几个方面：改进设计、采用先进的工艺技术和设备、使用清洁的能源和原料、改善管理、危险废物综合利用、提高污染防治水平等。* 改进设计：污水站污泥烘干机改造，提高 10%污泥烘干效率 采用先进工艺：脱水机+蒸汽烘干机 使用清洁能源：热力蒸汽 改善管理：严格控制污泥中含水率，避免污泥含水过高增加处置成本、含水率过低造成蒸汽能源浪费。 废物综合利用：/ 提供污染防治水平：污水站全部采用负压收集废气，最大化减少了臭气对周边环境的影响 其他：生产线通过切削液水质优化（使用 RO 水）延长使用寿命约 1 个月，减少切削液更换频次，预计年减少废切削液产生 100 吨

表 5 危险废物转移情况

<table>
<tr><td rowspan="12">贮存措施</td><td colspan="6">1、 贮存场所是否符合《危险废物贮存污染控制标准》有关要求：是 ☼ 否 ⭘
2、 是否按危险废物特性分类收集、贮存：是 ☼ 否 ⭘
3、 是否混合贮存未经安全性处置且性质不相容的危险废物：是 ⭘ 否 ☼
4、 是否将危险废物混入非危险废物中贮存：是 ⭘ 否 ☼
5、 是否通过建设项目环境影响评价审批及竣工环境保护验收： 是 ☼ 否 ⭘</td></tr>
<tr><td colspan="6">危险废物贮存设施现状</td></tr>
<tr><td>设施名称</td><td>数量</td><td>类型</td><td>面积</td><td colspan="2">贮存能力</td></tr>
<tr><td>危险废物仓库</td><td>1</td><td>仓库</td><td>500 平方</td><td colspan="2">500 吨</td></tr>
<tr><td colspan="6">贮存危险废物情况</td></tr>
<tr><td>名称</td><td>类别</td><td>拟贮存量（吨）</td><td>上年度贮存量（吨）</td><td>截至上年度年底累计贮存（吨）</td><td>贮存原因</td></tr>
<tr><td>废切削液</td><td>900-006-09</td><td>10 吨</td><td>0.61 吨</td><td>0.61 吨</td><td>不足 1 车转移数量</td></tr>
<tr><td>废机油</td><td>900-249-08</td><td>5 吨</td><td>2.4 吨</td><td>2.4 吨</td><td>不足 1 车转移数量</td></tr>
<tr><td>实验废液</td><td>900-047-49</td><td>0 吨</td><td>0 吨</td><td>0 吨</td><td>无</td></tr>
<tr><td>研磨污泥</td><td>900-200-08</td><td>10 吨</td><td>16.075 吨</td><td>16.075 吨</td><td>不足 1 车转移数量</td></tr>
<tr><td>污水站污泥</td><td>900-210-08</td><td>10 吨</td><td>1.35 吨</td><td>1.35 吨</td><td>不足 1 车转移数量</td></tr>
<tr><td>铝灰</td><td>321-034-48</td><td>0 吨</td><td>2.73 吨</td><td>2.73 吨</td><td>无</td></tr>
<tr><td>废活性炭/石英砂/无烟煤</td><td>900-039-49</td><td>0 吨</td><td>0.22 吨</td><td>0.22 吨</td><td>无</td></tr>
</table>

<table>
<tr><td></td><td>贮存过程中采取的污染防治和事故预防措施

危险废物仓库专人管理，每日进行隐患检查</td></tr>
<tr><td rowspan="2">运输措施</td><td>1、 运输过程中是否遵守危险货物运输管理的规定：是 ☼ 否 ⭘

2、 是否按危险废物特性分类运输： 是 ☼ 否 ⭘

3、 是否委托运输： 是 ☼ 否 ⭘

4、 单位名称：萧县东方危险品运输有限公司,青岛城瑞丰气体有限公司运输分公司,营口大洋危险品货物运输有限责任公司,烟台绿环运输有限公司,津奥来国际物流（天津）有限公司,青岛坤宇物流有限公司,聊城市永泰物流有限公司,宜春市花旗货运物流有限公司,鞍山圣泽运输有限公司,青岛新奥翔物流有限公司,山东中再危废物流有限公司,黑龙江吉悦达运输有限公司,东润现代物流（天津）有限公司,四平市双龙运输有限公司,青岛仁亿物流股份有限公司,江苏新城气体有限公司 运输资质：91341321743082377 6（1-1）,91370213MA3BY3WG09,91210800768320159R,91370600688290068K,91120105MA05KKDN6F,91370203MA3F4TF610,9137150033458988X7,91210311MA0U4XN537,91370213MA3CF35M5R,91370305494238579T,91231281MA1B2Q7D19,91370213061077239F,91321012703930968B</td></tr>
<tr><td>运输过程中采取的污染防治措施（如自行运输危险废物的，还应包括工具种类、载重量、使用年限等）

将通过运输车辆及司机等资质严格把关防止无资质运输情况</td></tr>
</table>

转移计划	*包括拟转移危险废物种类、数量，拟接收危险废物的单位等* 污泥 250 吨，日照磐钰/烟台龙门/山东环健 研磨污泥 150 吨，日照磐钰/山东环健/烟台龙门 切削液/淬火剂 1000 吨，日照锦昌/青岛新世纪/山东环健 活性炭/石英砂/无烟煤 20 吨，山东环健 油桶/抹布 5 吨，废有机溶剂 10 吨，山东环健 废电池 5 吨，山东环健

表 6 危险废物自行利用/处置措施（可另增页）

<table>
<tr><td colspan="2">设施名称</td><td>无</td><td>设施类别
（利用处置方式）</td><td></td></tr>
<tr><td colspan="2">设施地址</td><td></td><td>总投资（万元）</td><td></td></tr>
<tr><td colspan="2">设计能力</td><td>吨/年</td><td>设计使用年限</td><td>年</td></tr>
<tr><td colspan="2">投入运行时间</td><td>年</td><td>运行费用</td><td>万元</td></tr>
<tr><td colspan="2">主要设备及数量</td><td colspan="3"></td></tr>
<tr><td colspan="2">危险废物利用处置效果</td><td colspan="3"></td></tr>
<tr><td colspan="2">是否定期监测污染物排放情况</td><td></td><td>污染物排放达标情况</td><td></td></tr>
<tr><td rowspan="3">危险废物自行利用处置情况</td><td>序号</td><td>自行利用处置废物名称</td><td>本年度计划利用处置量（吨）</td><td>上年度实际利用处置量（吨）</td></tr>
<tr><td></td><td></td><td></td><td></td></tr>
<tr><td colspan="2">合计：</td><td></td><td></td></tr>
<tr><td>危险废物自行利用处置工艺流程图及工艺说明</td><td colspan="4"></td></tr>
</table>

二次环境污染控制和事故预防措施	

表 7 危险废物委托利用/处置措施（可另增页）

序号	危险废物委托利用处置单位名称	许可证编号	危险废物的名称	利用处置方式	本年度计划委托利用处置量（吨）	上年度实际委托利用处置量（吨）
1	山东环健环境服务有限公司	日照危证临004号	叉车电瓶	C5	20 吨	2.68 吨
2	山东环健环境服务有限公司	日照危证临004号	废活性炭/石英砂/无烟煤	C5	35 吨	0.92 吨
3	山东环健环境服务有限公司	日照危证临004号	废机油	C5	10 吨	25.72 吨
4	烟台龙门润滑油科技有限公司	鲁危证 97 号	废切削液	R9	200 吨	130.37 吨
5	青岛新世纪环境工程有限公司	青岛危证 08 号	废切削液	D9	300 吨	1053.66 吨
6	日照锦昌固体废物处置有限公司	日照危废临008号	废切削液	D9	300 吨	86.5 吨
7	山东环健环境服务有限公司	日照危证临004号	废切削液	C5	200 吨	161.03 吨

8	山东环健环境服务有限公司	日照危证临004号	废有机溶剂	C5	20吨	6.76吨
9	山东环健环境服务有限公司	日照危证临004号	空桶	C5	5吨	0.7吨
10	山东创业环保科技发展有限公司	临环3713230004	铝灰	D1	10吨	0吨
11	大城县荷丰有色金属有限公司	1310250014	三元催化器	R8	20吨	0吨
12	山东铂信达再生资源有限公司	泰安危废临024号	三元催化器	R4	20吨	0吨
13	山东环健环境服务有限公司	日照危证临004号	实验废液	C5	2吨	0.645吨
14	日照磐钰环保科技有限公司	日照危证006号	污水站污泥	C1	100吨	28.68吨
15	山东环健环境服务有限公司	日照危证临004号	污水站污泥	C5	200吨	139.89吨
16	烟台龙门润滑油科技有限公司	烟台危证005号	污水站污泥	R9	100吨	63.84吨

17	日照磐钰环保科技有限公司	日照危证 006 号	研磨污泥	C1	150 吨	76.88 吨
18	山东环健环境服务有限公司	日照危证临 004 号	研磨污泥	C5	150 吨	40.825 吨
19	山东环健环境服务有限公司	日照危证临 004 号	沾染危险废物的废弃物	C5	10 吨	2.48 吨
				合计：	1852 吨	1821.58 吨

表 8 环境监测情况

<table>
<tr><td rowspan="4">危险废物利用/处置设施运行过程相关参数的监测</td><td>利用处置设施运行参数监测情况

无</td></tr>
<tr><td>污染物监测指标及频次

无</td></tr>
<tr><td>自行监测情况

无</td></tr>
<tr><td>委托监测情况

无</td></tr>
</table>

表 9 上年度管理计划回顾

<table>
<tr><td>检查、监测和公开</td><td>上年度各级环保部门检查、环境监测、信息公开情况（包括检查时间、存在的问题、下一步措施；环境监测达标情况和原因分析；信息公开内容）

问题：仓库个别包装物标识脱落

措施：制定每日点检，并做到及时转移委托处置</td></tr>
<tr><td>危险废物比较分析</td><td>上年度实际产生的危险废物数量、种类、转移、利用处置情况，并与上年度管理计划对比分析

污泥计划 280 吨，实际 310.64 吨

研磨污泥/废磨料 200 吨，实际 142.68 吨

废切削液/淬火剂 1600 吨，实际 1525.24 吨</td></tr>
<tr><td rowspan="3">管理制度执行情况</td><td>危险废物经营许可证制度

是否将危险废物委托给有资质的单位收集、贮存、利用、处置：是 ☼ 否 ⭘

是否与有资质单位签订危险废物利用处置合同/协议：是 ☼ 否 ⭘

是否对危险废物许可证进行审查确认：是 ☼ 否 ⭘</td></tr>
<tr><td>危险废物转移审批制度

转移危险废物是否经过环保部门批准：是 ☼ 否 ⭘</td></tr>
<tr><td>危险废物转移联单制度

是否按照规定填写危险废物转移联单：是 ☼ 否 ⭘</td></tr>
</table>

	危险废物识别标志制度 危险废物的收集、贮存、处置设施场所是否设置危险废物识别标志：是 ☼ 否 ⭘ 危险废物的容器和包装物是否设置危险废物标签： 是 ☼ 否 ⭘
	危险废物建立台账登记制度 是否按照国家规定建立危险废物台账：是 ☼ 否 ⭘
	建设项目固废污染防治设施环境影响评价及验收制度 危险废物收集、贮存、处置等污染防治设施是否通过环评审批： 是 ☼ 否 ⭘ 上述危险废物相关污染防治设施是否与主体工程同时通过环保验收：是 ☼ 否⭘

生效时间：2022-03-08 09:05:14